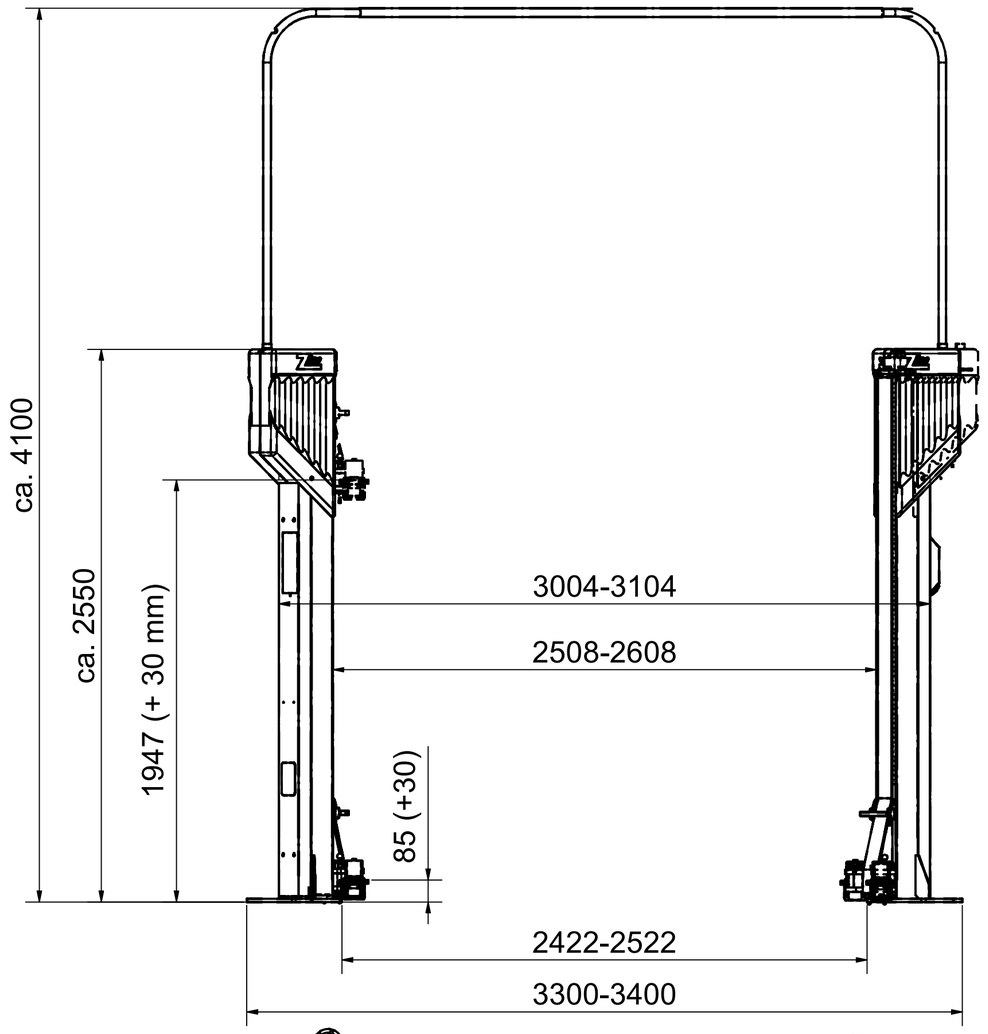

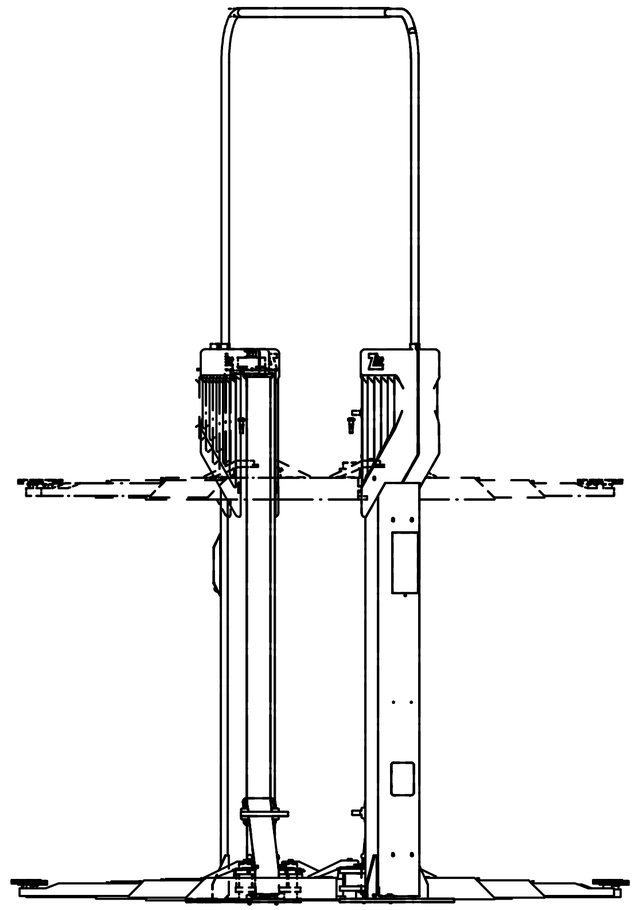

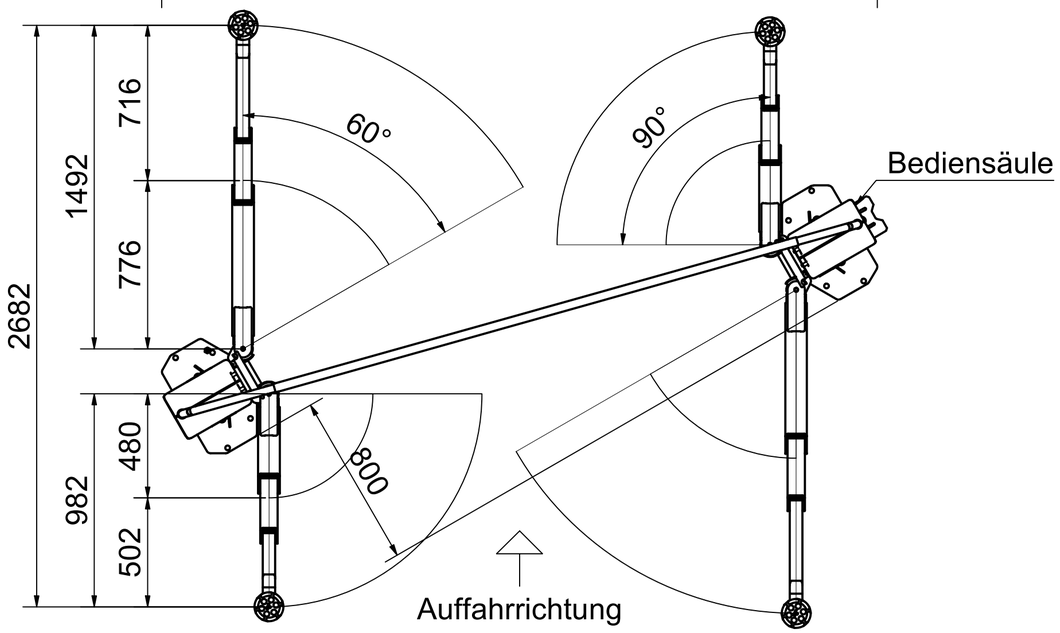

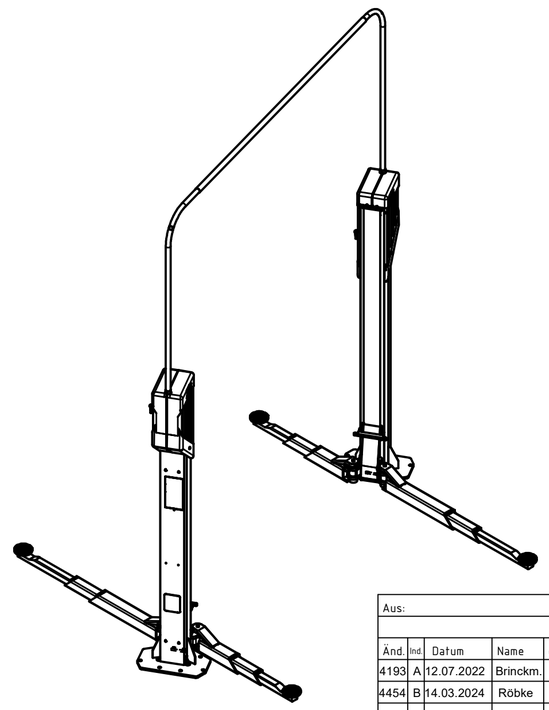

Tragfähigkeit 3.500 kg
Lastverteilung 3:2
Antriebsleistung 2 x 3,0 kW
Antriebsspannung (elektrisch) 400 / 50 V/Hz
Absicherung (elektrisch) 20 A träge

Änd.	Ind.	Datum	Name	gepr.
4193	A	12.07.2022	Brinckm.	DB
4454	B	14.03.2024	Röbke	vdC

Aus:

Maßstab:

	Datum	Name
gez.	14.01.2014	Zumbrink
gepr.		

Oberfläche DIN ISO 1302
Maße ohne Toleranzangaben: DIN ISO 2768 mittel

CONSUL WERKSTATTAUSRÜSTUNG GmbH 58553 Halver

Z235 Comfort

H520.00-73220.6

Ersatz für:
Ersetzt durch:
Blatt: 1
von: 7