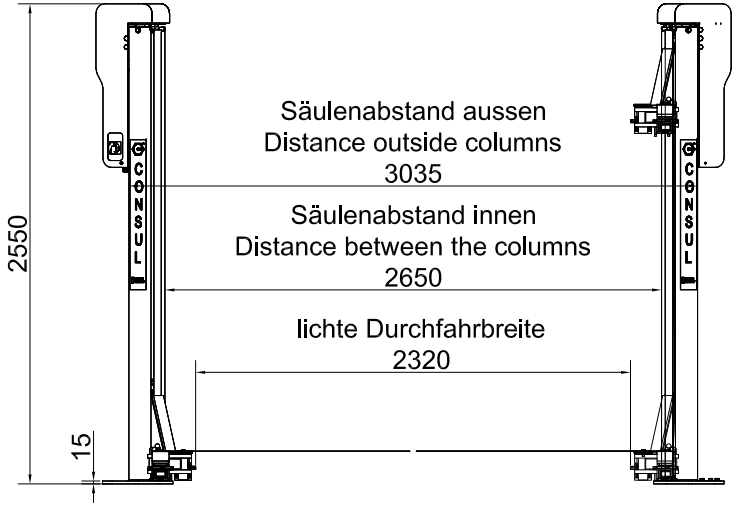

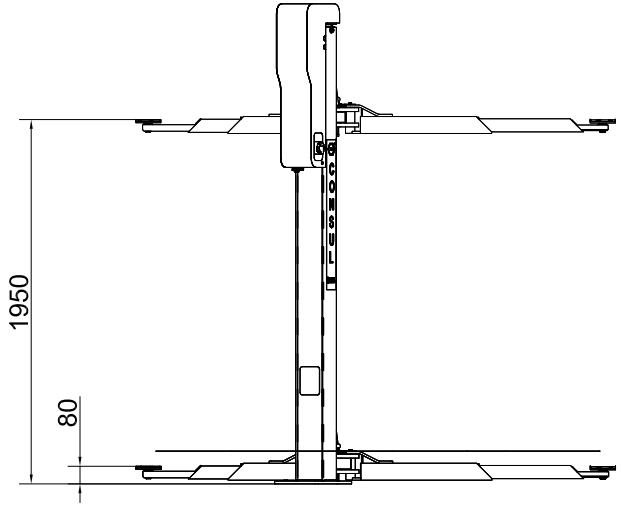

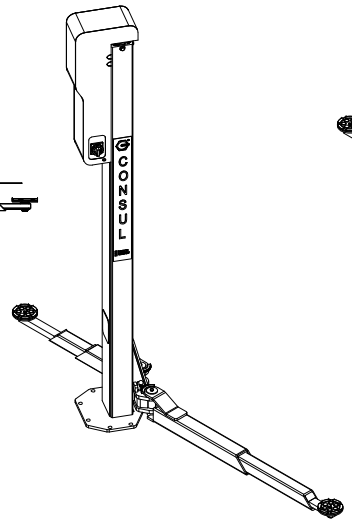

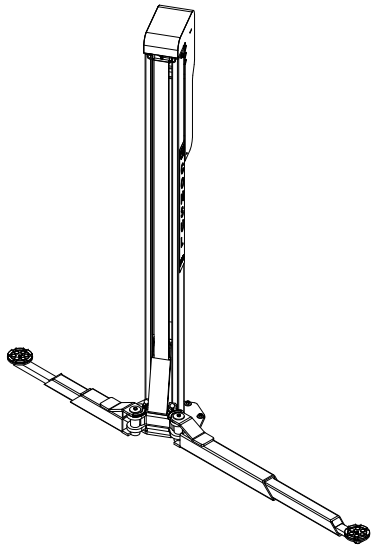

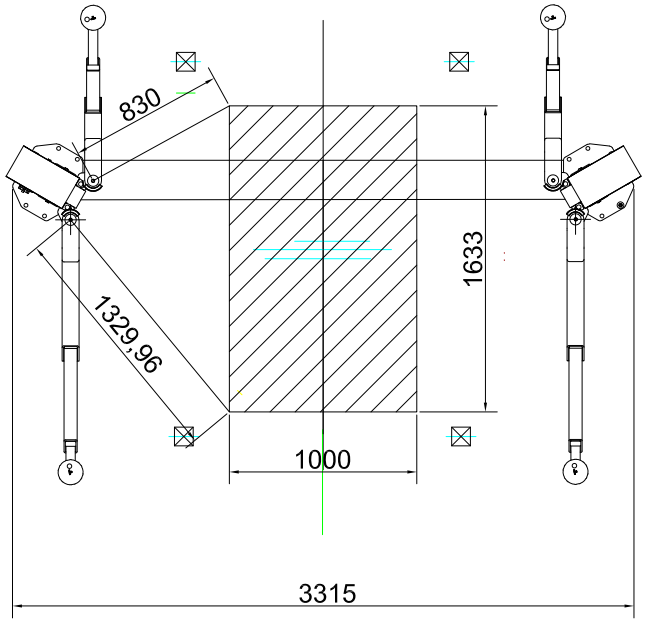

Belastungen nach DIN1493:2010
Lastrechteck nach DIN1493
Lastverteilung 3:2
Maximale Traglast 3000 kg
Säule 175 kg
dynamischer Faktor 1,15
daraus folgt:
3000 kg x 9,81 x 1,15= 33,844 kN
Last pro Seite:
3000 kg x 9,81 x 1,15/2= 16,92 kN
Last pro Seite inklusive Säule kpl:
16,92 +0,175x 9,81 = 16,9 kN

Bei Lastverteilung 3:2 ergibt sich für:
Fa= 16,9 kN x3/5 = 10,14 kN
Fb= 16,9 kN x2/5= 6,76 kN
daraus folgt:
Moment in Fa= 11,18 x 1,329= 14,858 kNm
Moment in Fb= 7,452 x 0,83= 6,185 kNm

Gewicht pro Säule Fz = -2,26 kN

Tragfähigkeit 3.000 kg
Hubhöhe ca. 2.005 mm
Hub-/Senkzeit ca. 50 s
Unterschwenkhöhe ca. 85 - 115 mm
Auszug kurze Tragarme ca. 430 - 830 mm
Auszug lange Tragarme ca. 830 - 1.330 mm
Aufstellbreite/-höhe ca. 3.315 / 2.550 mm
Antriebsleistung 2 x 2,5 kW
Antriebsspannung (elektrisch) 400 / 50 V/Hz
Absicherung (elektrisch) 16 A träge

Aus:								Oberfläche DIN ISO 1302	
								Maße ohne Toleranzangaben: DIN ISO 2768 mittel	
Änd.	Ind.	Datum	Name	gepr.	Maßstab:		Datum	Name	CONSUL Werkstattausrüstung GmbH 58553 Halver
						gez.	14.01.2014	ANJA	
						gepr.			
					Consul 2.30 Premium Light				H505.00-65424.4
									Ersatz für: Blatt: 1
									Ersetzt durch: von: 4