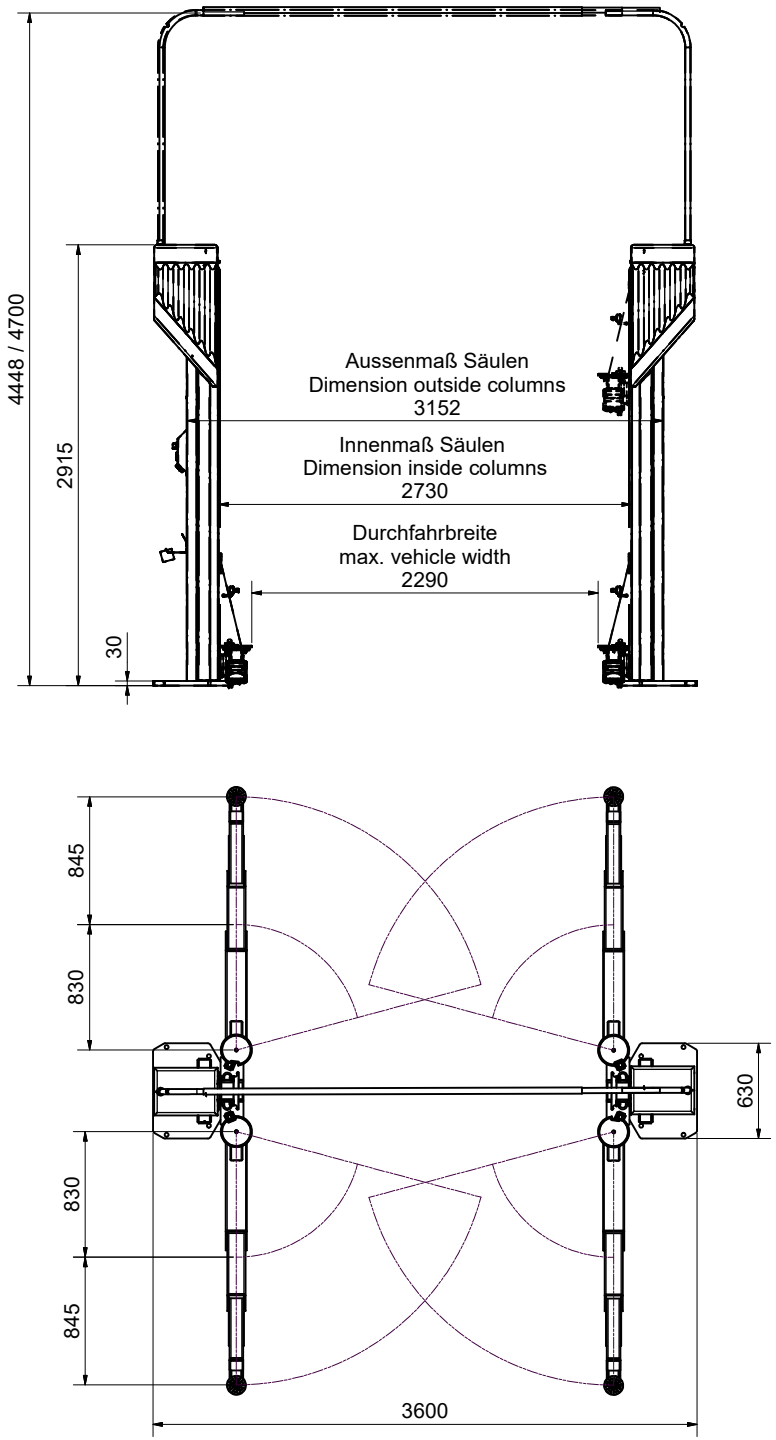

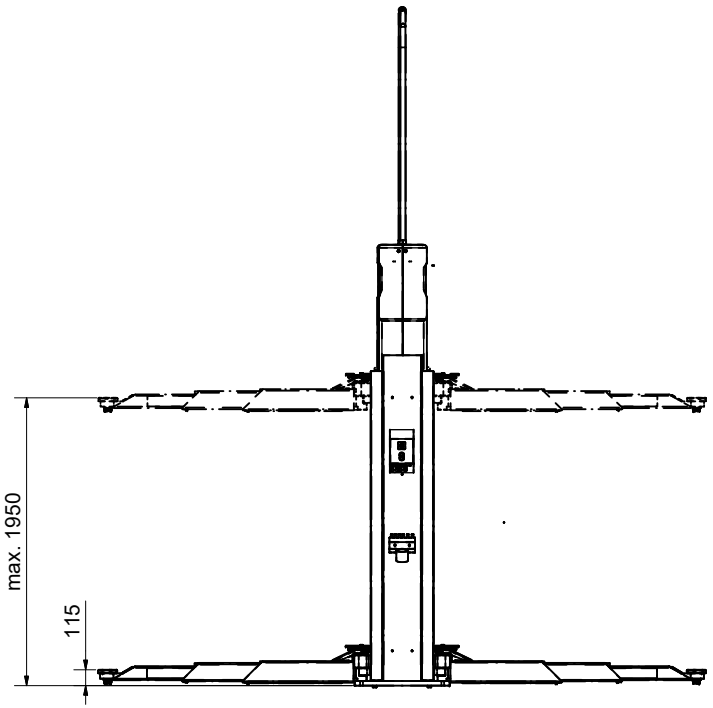

Aus:								Oberfläche DIN ISO 1302
								Maße ohne Toleranzangaben: DIN ISO 2768 mittel
Änd.	Ind.	Datum	Name	gepr.	Maßstab:		Datum	Name
						gez.	20.06.2013	ANJA
						gepr.		
					2170			H503.00-59640.3
					Tragfähigkeit 7000 kg			Ersatz für: / Blatt: 1
								Ersetzt durch: / von: 2

CONSUL WERKSTATTAUSRÜSTUNG GmbH
58553 Halver