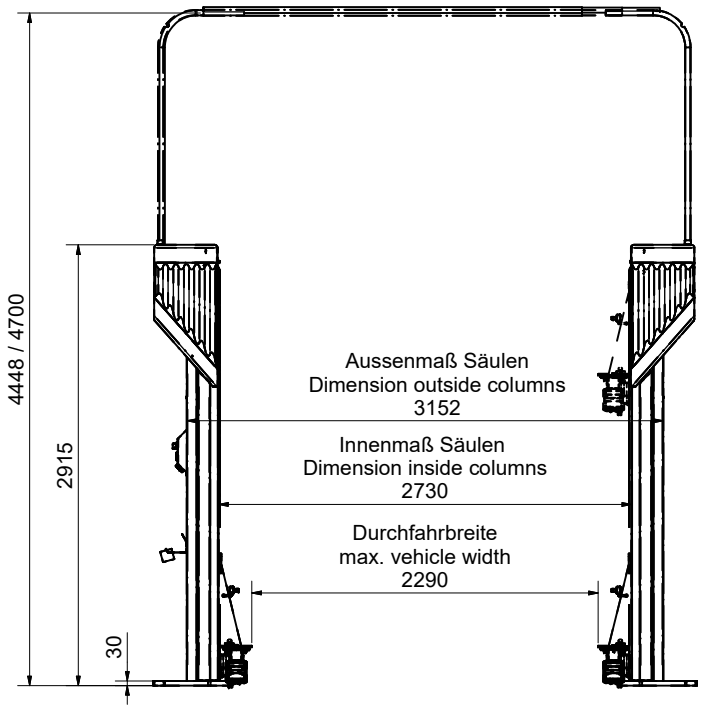

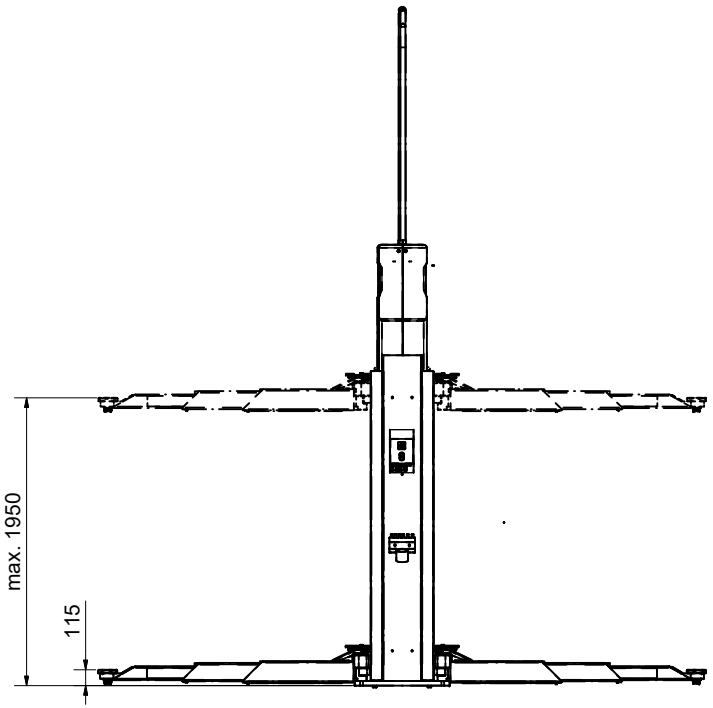

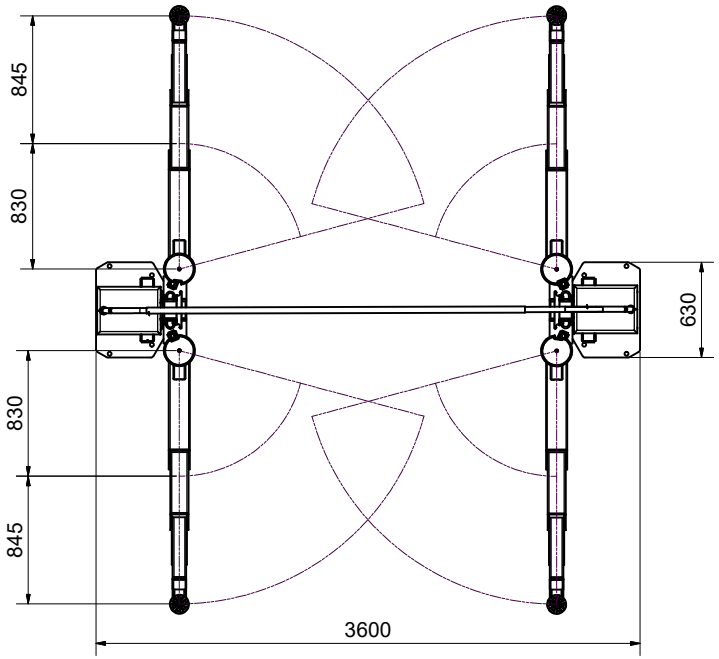

Aus:									Oberfläche DIN ISO 1302
									Maße ohne Toleranzangaben: DIN ISO 2768 mittel
Änd.	Ind.	Datum	Name	gepr.	Maßstab:		Datum	Name	CONSUL Werkstattausrüstung GmbH 38553 Haiger
						gez.	20.06.2013	ANJA	
						gepr.			
					2165				H331.01-52490.0
					Tragfähigkeit 6500 kg				Ersatz für: / Blatt: 1
									Ersetzt durch: / von: 2