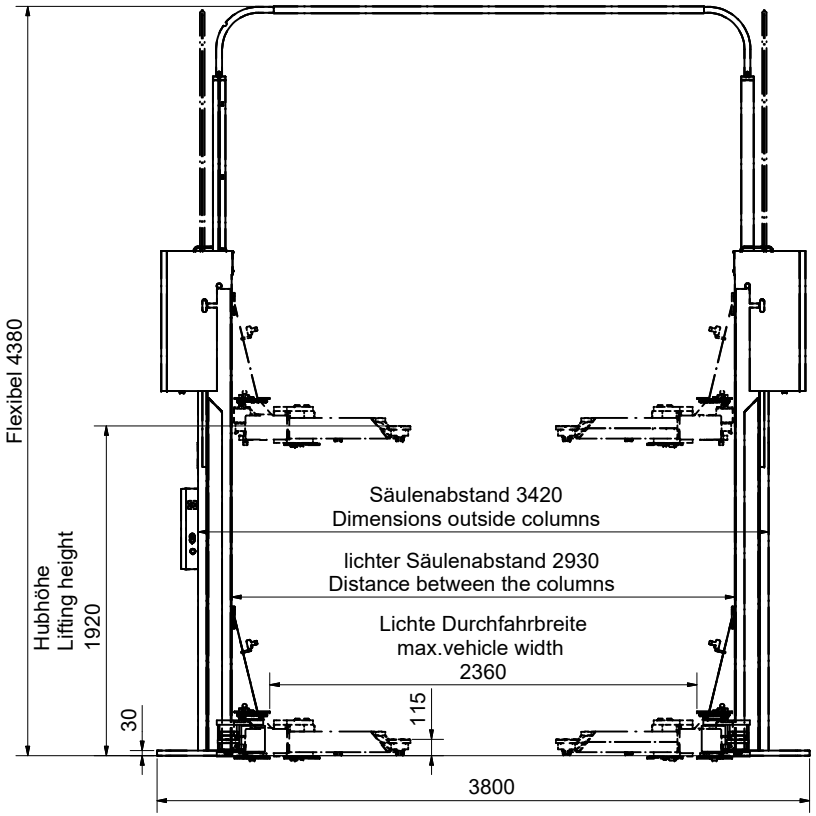

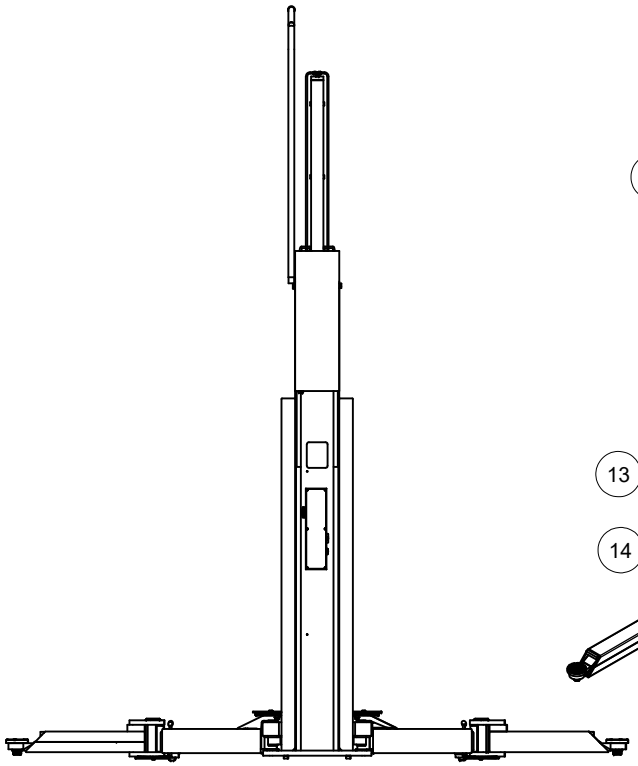

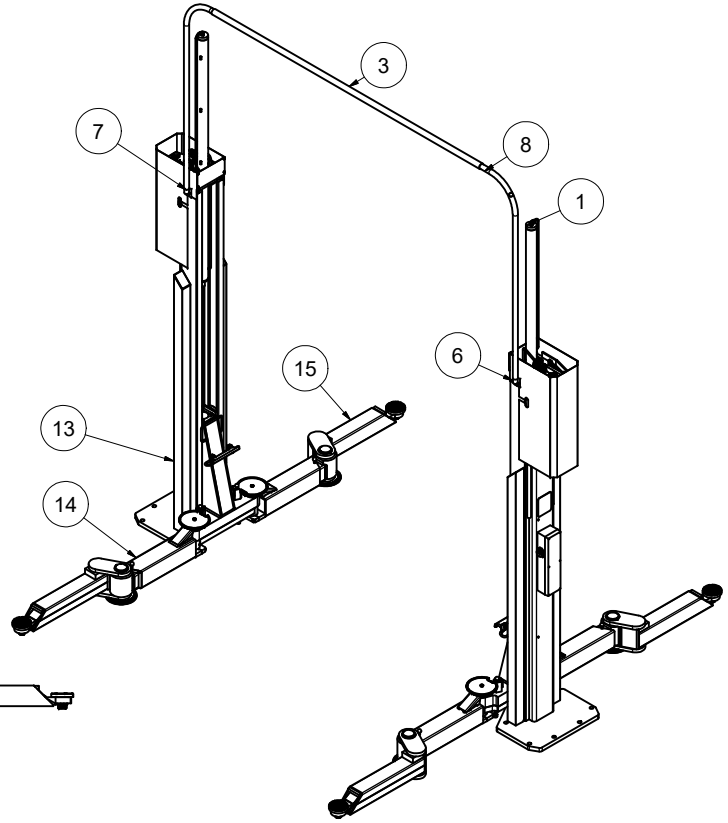

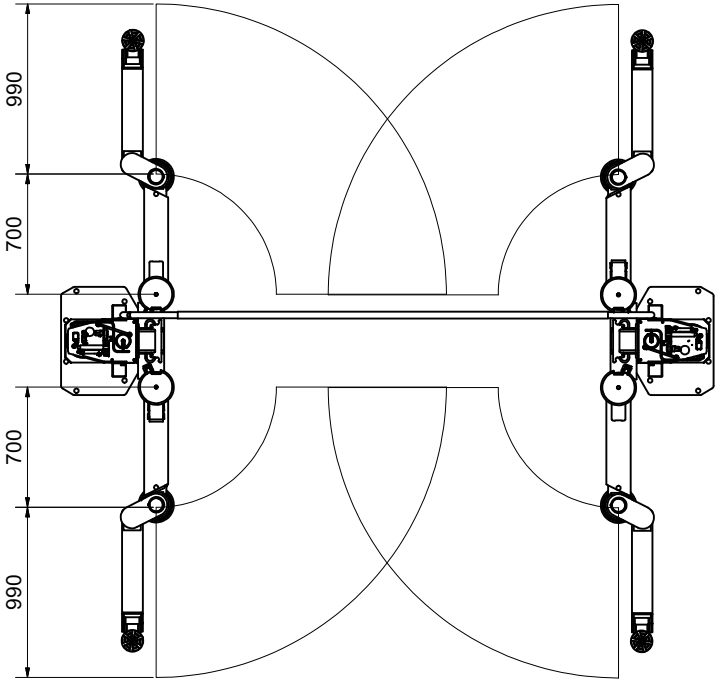

Tragfähigkeit 5.500 kg
Lastverteilung 3:2
Hubhöhe ca. 1.960 mm
Hub-/Senkzeit ca. 25 s
Unterschwenkhöhe ca. 115 mm
Aufstellbreite/-höhe ca. 3.800 / 4.380 mm
Antriebsleistung 2 x 2,2 kW
Antriebsspannung (elektrisch) 400 / 50 V/Hz
Absicherung (elektrisch) 16 A träge

Pos.	Menge	IdentNr	BESCHREIBUNG	Beschreibung 2	MATERIAL
15	2	H460.00-52078.3	Gelenkarm kpl rechts		
14	2	H460.00-51252.5	Gelenkarm kpl links		
13	1	H458.10-70089.8	Ständer NS kpl. montiert	5,5 + 6,5 to. HD	
8	1	H500.00-49203.3	Verbindungsrohr 92°	mit Bohrung D=25	
7	1	H500.00-49204.1	Verbindungsrohr	links	St 35 - E235
6	2	H500.00-49205.8	Befestigungslasche kpl.	mit Führungsrohr	
3	1	0000.00-49224.9	Ø40x2 Nylon Rohr 2505mm lg.		Nylon - 6/6
1	1	H458.12-53884.3	Ständer BS kpl. montiert	5,5 + 6,5 to. HD	

STÜCKLISTE

Aus:

Oberfläche DIN ISO 1302
Maße ohne Toleranzangaben: DIN ISO 2768 mittel

Änd.	Ind.	Datum	Name	gepr.	Maßstab:		Datum	Name
						gez.	10.03.2014	ANJA
						gepr.		

Consul 2.55 HD-G FLEX

Jumbo

CONSUL Werkstattausrüstung GmbH
30551 Hannover

H458.12-57210.7

Ersatz für:
Ersetzt durch:
Blatt: 1
von: 2